TERMSERIES
TRS 230VUC 1CO

Weidmüller Interface GmbH & Co. KG
Klingenbergstraße 16
D-32758 Detmold
Germany
Fon: +49 5231 14-0
Fax: +49 5231 14-292083
www.weidmueller.com

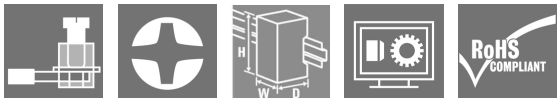

Релейный модуль TERMSERIES, укомплектованные модули, состоящие из
реле и основы с катушками переменного тока/ постоянного тока/UC;
доступны различные конструкции:
- С винтом и пружинным соединением
- контакт AgNi, опционально с плотными позолоченными контактами
- 1 и 2 перекидных контакта
- Дополнительно с подачей различного напряжения: от 24 до 230 В UC
- с различными защитными контурами

На входе (полупроводниковый диод, резистивно-ёмкостной фильтр)
- Эжекторная рукоятка с освещением

Общие данные заказа

Тип	TRS 230VUC 1CO
Номер для заказа	1122820000
Исполнение	TERMSERIES, Релейный модуль, Количество контактов: 1 Переключающий контакт AgNi, Номинальное напряжение: 230 В UC ±10%, Ток: 6 A, Винтовое соединение
GTIN (EAN)	4032248904907
Норма упаковки (VPE)	10 Шт.

Дата создания 18 сентября 2018 г. 9:56:10 CEST

TERMSERIES
TRS 230VUC 1CO

Weidmüller Interface GmbH & Co. KG
Klingenbergstraße 16
D-32758 Detmold
Germany
Fon: +49 5231 14-0
Fax: +49 5231 14-292083
www.weidmueller.com

Технические данные

Размеры и массы

Ширина	6,4 мм	Ширина (в дюймах)	0,252 inch
Высота	89,6 мм	Высота (в дюймах)	3,528 inch
Глубина	87,8 мм	Глубина (дюймов)	3,457 inch
Масса нетто	34 g		

Температуры

Влажность	Отн. влажность 5–95 %, T_u = 40 °C, без образования конденсата	Рабочая температура, макс.	60 °C
Рабочая температура, мин.	-40 °C	Температура хранения, макс.	85 °C
Температура хранения, мин.	-40 °C	Рабочая температура	-40 °C...60 °C
Температура хранения	-40 °C...85 °C		

Вход

Номин. управляющее напряжение	230 V UC ± 10 %	Номинальный ток, AC	3,5 мА
Номинальный ток, DC	2,9 мА	Мощность удержания	0,8 ВА, 700 мВт
Напряжение срабатывания / отпускания, тип.	164 V / 87 V AC 166 V / 89 V DC	Ток срабатывания / отпускания, тип.	2.4 mA / 0.9 mA AC 1.8 mA / 0.4 mA DC
Индикация состояния	Зеленый светодиод	Схема защиты	Выпрям. тока
Напряжение катушки запасного реле отличается от номинального управляющего напряжения	Да	Напряжение катушки запасного реле	60 В DC

Выход

Номинальное напряжение переключения	250 V AC	Макс. коммутируемое напряжение, AC	250 V
Коммутационное перенапряжение пост. тока, макс.	250 V	Ток	6 A
Пусковой ток	20 A / 20 мс	Переключающая способность перем. напряжения (резистивная), макс.	1500 VA
Переключающая способность пост. напряжения (резистивная), макс.	144 W @ 24 V	Задержка включения	≤ 15 мс
Задержка выключения	≤ 50 ms	Мин. коммутационная способность	1 mA @ 24 V, 10 mA @ 12 V, 100 mA @ 5 V
Макс. частота коммутации при номинальной нагрузке	0,1 Hz		

Данные о контактах

Тип контакта	1 Переключающий контакт (AgNi)	Срок службы	$5*10^6$ коммутаций

Общие данные

Монтажная рейка	TS 35	Кнопка проверки	Нет
Механический индикатор положения переключателя	Нет	Цвет	черный
Класс пожаростойкости UL 94	V-0		

TERMSERIES
TRS 230VUC 1CO

Weidmüller Interface GmbH & Co. KG
Klingenbergstraße 16
D-32758 Detmold
Germany
Fon: +49 5231 14-0
Fax: +49 5231 14-292083
www.weidmueller.com

Технические данные

Координация изоляции

Номинальное напряжение	300 V	Категория перенапряжения	III
Степень загрязнения	2	Вид защиты	IP20
Диэлектрическая прочность (вход – выход)	4 кВ$_{эфф}$ / 1 мин.	Расстояние утечки и разделительное расстояние (вход – выход)	≥ 5,5 мм
Диэлектрическая прочность открытого контакта	1 kV$_{eff}$ / 1 min	Электрическая прочность относительно монтажной рейки	4 кВ$_{эфф}$ / 1 мин.
Импульсное перенапряжение, до	6 кВ (1,2/50 мкс)		

Дополнительные сведения о сертификатах / стандартах

Нормы	EN 50178, EN 55011, EN 61000-6-1, 2, 4	Номер сертификата (DNVGL)	TAA00001E5
Сертификат № (cULus)	E141197		

Размеры

Метод проводного соединения	Винтовое соединение	Длина снятия изоляции Измерительное соединение	8 мм
Момент затяжки, макс.	0,4 Nm	Диапазон размеров зажимаемых проводников, измерительное соединение,	1,5 mm²
Диапазон зажима, мин.	0,14 mm²	Диапазон зажима, макс.	2,5 mm²
Поперечное сечение подключаемого провода AWG, мин.	AWG 26	Поперечное сечение подключаемого провода AWG, макс.	AWG 14
Сечение подключаемого провода, одножильного, мин.	0,14 mm²	Сечение подключаемого проводника, однопроволочного, макс.	2,5 mm²
Сечение подключаемого провода, гибкого, мин.	0,14 mm²	Сечение подключаемого проводника, тонкопроволочного, макс.	2,5 mm²
Сечение подключаемого провода, гибкого, мин. (AWG)	AWG 26	Сечение подключаемого провода, гибкого, макс. (AWG)	AWG 14
Сечение соединения проводов, тонкий скрученный с кабельными наконечниками DIN 46228/4, мин.	0,25 mm²	Сечение соединения проводов, тонкий скрученный с кабельными наконечниками DIN 46228/4, макс.	2,5 mm²
Сечение подключаемого провода, многожильного, 46228 AEH (DIN 46228-1), макс.	0,25 mm²	Сечение подключаемого провода, многожильного, 46228 AEH (DIN 46228-1), макс.	2,5 mm²
Сечение подключаемого провода, гибкого, 2 зажимаемых провода, мин.	0,5 mm²	Сечение подключаемого провода, многожильного, 2 зажимаемых проводника, макс.	1 mm²
Кабельный наконечник для обжима двух проводов, мин.	0,5 mm²	Кабельный наконечник для обжима двух проводов, макс.	1 mm²
Размер лезвия	Размер PH0	Калибровая пробка согласно 60 947-1 A1, B1	

Расчетные данные UL

Температура окружающей среды (рабочая), макс.	60 °C	Сечение подсоединяемого провода AWG, мин.	AWG 26
Сечение подсоединяемого провода AWG, макс.	AWG 14	Тип провода	жесткий медный провод, гибкий медный провод
Момент затяжки, макс.	0,4 Nm	Уровень загрязнения	2

Классификация

ETIM 5.0	EC001437	ETIM 6.0	EC001437
eClass 6.2	27-37-16-01	eClass 7.1	27-37-16-01
eClass 8.1	27-37-16-01	eClass 9.0	27-37-16-01
eClass 9.1	27-37-16-01		

Дата создания 18 сентября 2018 г. 9:56:10 CEST

TERMSERIES
TRS 230VUC 1CO

Weidmüller Interface GmbH & Co. KG
Klingenbergstraße 16
D-32758 Detmold
Germany
Fon: +49 5231 14-0
Fax: +49 5231 14-292083
www.weidmueller.com

Технические данные

Информация о продукции

Текст указания - данные заказа	Запасное реле Тип: RSS113060 Номердля заказа: 4061630000
Текст указания - технические данные	Принадлежности и масштабные чертежи см. на странице "Принадлежности TERMSERIES".

Сертификаты

Сертификаты	
ROHS	Соответствовать

Загрузки

Брошюра / каталог	CAT 4.2 ELECTR 18/19 EN
Одобрение / сертификат / документ о соответствии	DE_PA5600_160229_001.pdf
Пользовательская документация	Operating Instructions
Технические данные	EPLAN, WSCAD, Zuken E3.S
Технические данные	STEP

TERMSERIES
TRS 230VUC 1CO

Weidmüller Interface GmbH & Co. KG
Klingenbergstraße 16
D-32758 Detmold
Germany
Fon: +49 5231 14-0
Fax: +49 5231 14-292083
www.weidmueller.com

Изображения

Схема соединений

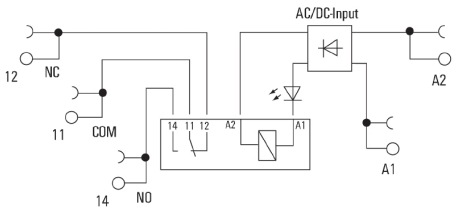

Graph

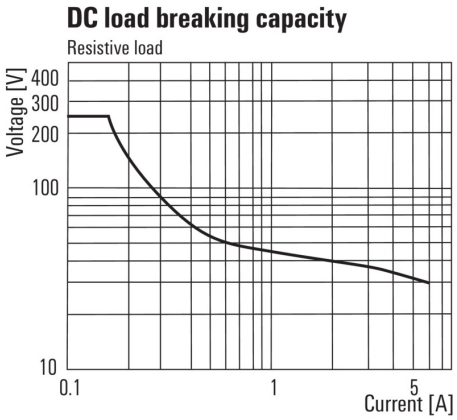

Кривая предельной нагрузки пост. тока
Резистивная нагрузка

Graph

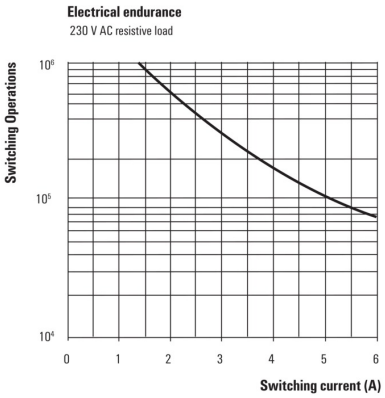

Срок службы электрики230 V AC resistive load
Резистивная нагрузка 230 В перем. тока

Dimensional drawing

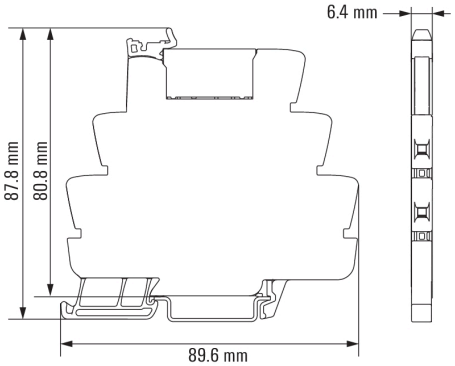

TERMSERIES
TRS 230VUC 1CO

Weidmüller Interface GmbH & Co. KG
Klingenbergstraße 16
D-32758 Detmold
Germany
Fon: +49 5231 14-0
Fax: +49 5231 14-292083
www.weidmueller.com

Изображения

Miscellaneous

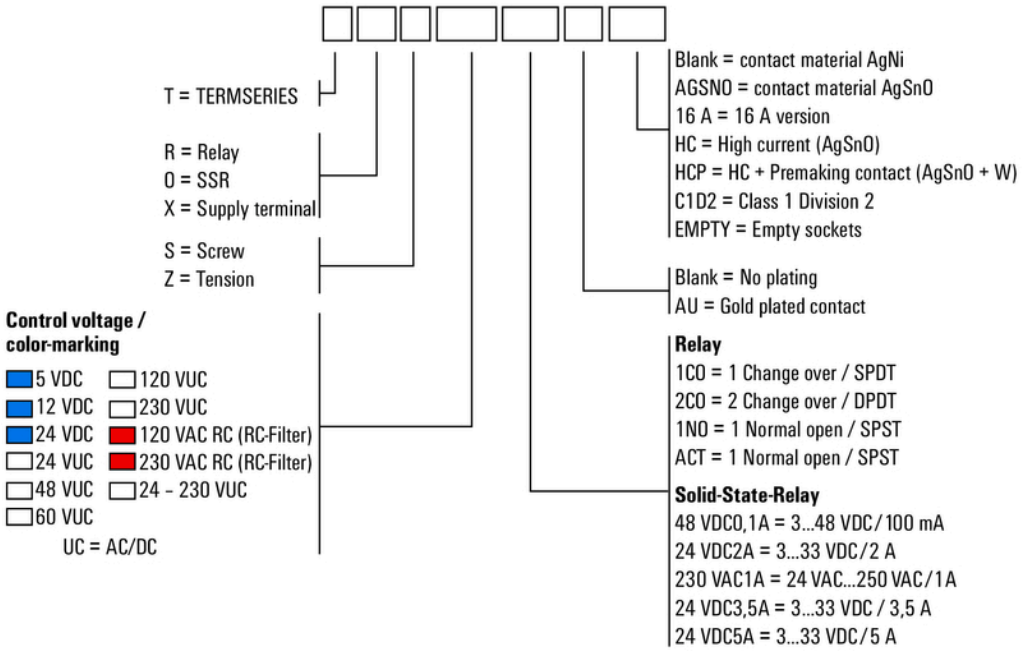

Типы кодов